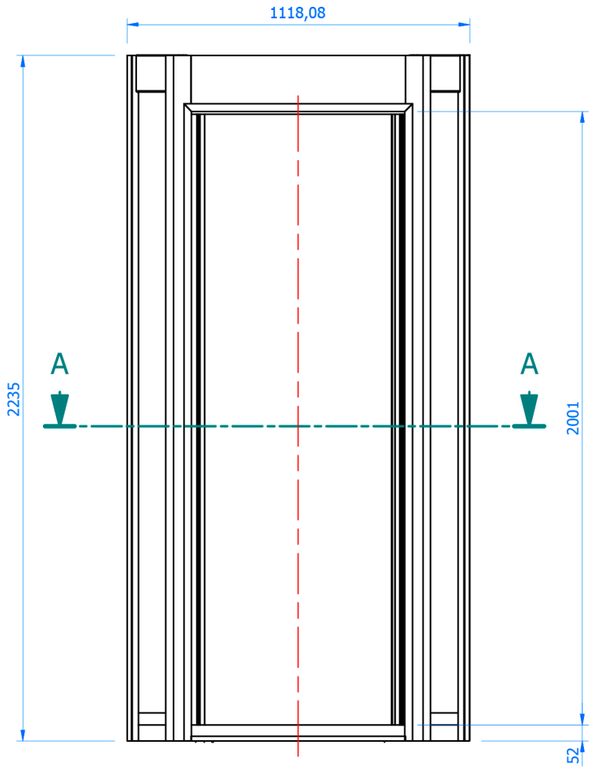

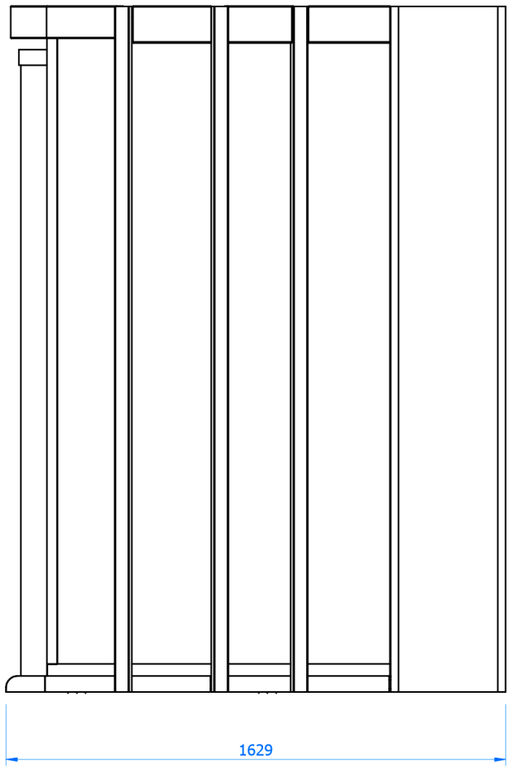

CORTEA-A (1 : 20)

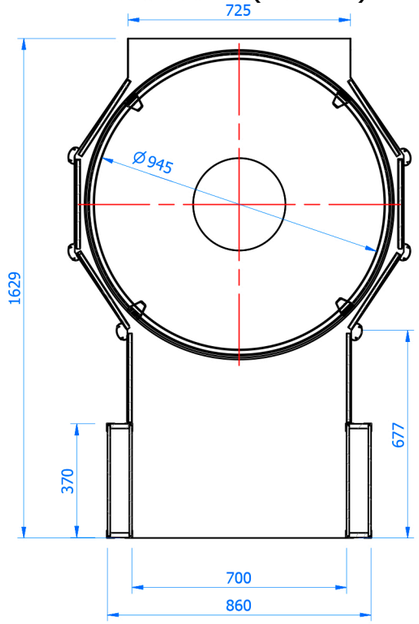

Tolerâncias quando não especificada, são conforme DIN 7168 fino							
Dimensões	1 até 6	6 até 30	30 até 120	120 até 315	315 até 1000	1000 até 2000	2000 até 4000
Tolerância	±0.05	±0.1	±0.15	±0.2	±0.3	±0.5	±0.8

PADRÃO DE CORES CONFORME CLIENTE		
CLIENTE	COR PARA METAL	COR PARA MDF
ITAU	BRANCO	BRANCO
HSBC	BRANCO	BRANCO
SANTANDER	BRANCO	BRANCO
SICRED MT/MS	BRANCO	BRANCO
BANRISUL	BRANCO	BRANCO
COOPERATIVAS	CINZA ANODIZADO	CINZA CRISTAL
CEF	CINZA ANODIZADO	CINZA CRISTAL
BNB	CINZA ANODIZADO	CINZA CRISTAL
BB	CINZA ANODIZADO	CINZA CRISTAL

--	--	VIDRO/ALUMINIO		CONFORME CLIENTE
POS	QTD	MATERIAL		TRATAMENTO SUPERFICIAL
	DATA	RESP.	PROJEÇÃO	MINEORO® SEGURANÇA | INTELIGÊNCIA | TECNOLOGIA
DES.	27/12/2012	WERNER NEUERT		Telefone: (48) 3254.8800 www.mineoro.com.br Garopaba - SC - Brasil
VERIF.			PROJETO	
APROV.			CS1	
ESC. 1:20	DESCRIÇÃO PLANTA BAIXA			COD. **Estrutura CS1**